# migra SC/MC 5

**Крупноформатный графический дисплей с матричными светодиодными индикаторами и сетевым интерфейсом**

**migra SC/MC** – это крупноформатное информационное табло в промышленном исполнении с различными сетевыми интерфейсами. Также есть версия migra SC/MC 5 AW, данное табло полностью идентично разница лишь в том, что оно разработано для применения в уличных условиях.

В качестве индикаторов используются светодиодные одноцветные или трехцветные матричные панели с размером пикселя **5** мм, что позволяет выводить на экран как полноценные текстовые сообщения, так и графические изображения.

Разнообразные встроенные функции обработки изображения: внутрення память для сохранения часто используемых сообщений и графики, автоматическое отображение величины в виде барграфа, бегущая строка, анимированный текст, автоматический контроль яркости.

Возможность работы в промышленных сетях типа **Profibus DP, InterBus, CANopen, Ethernet, Profinet, DeviceNet, Modbus** обеспечивает простую инсталляцию в различные системы автоматики. Последовательный интерфейс **RS-232/485**, интерфейс **USB** или **Ethernet**, **DVI** (Digital Video Interface) значительно расширяют возможные области использования дисплеев **migra**.

Для загрузки проектов (графики, шрифтов, текстов) в дисплее имеется отдельный порт RS-232/485, USB или Ethernet. Специальное программное обеспечение **micon migra** для настройки дисплея идет в комплекте поставки.

**Краткие технические характеристики:**

- тип индикаторов: *матричные светодиодные (LED) панели;*
- размер пикселя: *5 мм;*
- цвет индикации: *один цвет (SC) или три цвета (MC): красный, желтый, зеленый;*
- высота символов: *50, 75, 100, 120 мм и более в текстовом режиме;*
- количество строк/символов:

| Размер экрана | Количество строк | Количество символов |
|---|---|---|
| 50 | до 24 | до 42 |
| 75 | до 17 | до 36 |
| 100 | до 12 | до 23 |
| 120 | до 10 | до 21 |

- индикация: *символы ASCII (20h – 7Fh), загружаемые шрифты, графика;*
- интерфейс: *RS-232, RS-485, Profibus DP, Profinet IO RT, DeviceNet, CANopen, Ethernet TCP/IP, Ethernet IP, InterBus, Modbus RTU, Modbus TCP, DVI*
- корпус: *в промышленном исполнении, алюминиевый, окрашен в черный цвет;*
- степень пылевлагозащиты: *IP54 или IP65;*
- крепление: *к поверхностям через сочлененную опору или крепление на заказ;*
- рабочая температура: *0 … +50°C или -35 … +50°C (на заказ);*
- питание: *24В (±20%) пост. тока ( по дополнительному заказу 230В/50Гц или 110В/60Гц);*
- потребляемая мощность:

| Тип индикации | SC | MC |
|---|---|---|
| текст 50 мм | 0,3 Вт/символ | 0,5 Вт/символ |
| текст 75 мм | 0,4 Вт/символ | 0,7 Вт/символ |
| текст 100 мм | 1,1 Вт/символ | 2,0 Вт/символ |
| графика | 9,2 Вт/панель | 16,0 Вт/панель |

**Габаритно-присоединительные размеры дисплеев серии migra SC/MC 5**

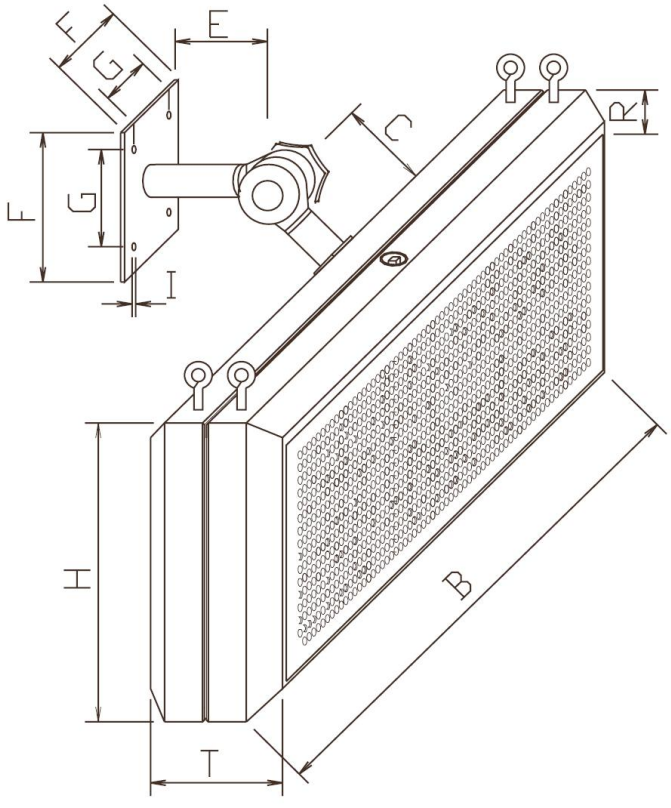


| | mm |
|---|---|
| C | 78 |
| E | 78 |
| F | 100 |
| G | 70 |
| I | 7 |
| R | 21 |
| T | 87 |

Габаритные размеры дисплея (B, H) в зависимости от количества панелей (мм):

| Кол-во панелей по верт. | Количество панелей по горизонтали | | | | | | | |
|---|---|---|---|---|---|---|---|---|
| | 1 | | 2 | | 3 | | 4 | |
| | H | B | H | B | H | B | H | B |
| 1 | 202 | 620 | 202 | 1080 | 202 | 1559 | 202 | 2047 |
| 2 | 338 | 620 | 338 | 1080 | 338 | 1559 | 338 | 2047 |
| 3 | 448 | 620 | 448 | 1080 | 448 | 1559 | 448 | 2047 |
| 4 | 571 | 620 | 571 | 1080 | 571 | 1559 | 571 | 2047 |
| 5 | 701 | 620 | 701 | 1080 | 701 | 1559 | 701 | 2047 |
| 6 | 823 | 620 | 823 | 1080 | 823 | 1559 | 823 | 2047 |
| 7 | 945 | 620 | 945 | 1080 | 945 | 1559 | 945 | 2047 |
| 8 | 1067 | 620 | 1067 | 1080 | 1067 | 1559 | 1067 | 2047 |